轻型汽车混合动力车环保信息

信息公开编号:CN QH G6 Z2 0788000051 000003

点此查看相关变更、更正情况

广汽丰田汽车有限公司声明：本企业依据《中华人民共和国大气污染防治法》和生态环境部相关规定公开机动车环保信息，本企业对公开的所有内容的真实性、准确性、及时性和完整性负责。本企业承诺：我公司型号为GTM7200VHEVR的轻型不可外接充电混合动力车符合《轻型汽车污染物排放限值及测量方法（中国第六阶段）》（GB 18352.6-2016）b阶段，PN满足6.0×10^{11}个/km，RDE满足限值要求，《汽油车污染物排放限值及测量方法（双怠速法及简易工况法）》（GB 18285）和《汽车加速行驶车外噪声限值及测量方法》（GB 1495）的要求，同时符合相关标准规定的环境保护20万公里耐久性要求。

第一部分 车辆信息

1、车辆型号:	GTM7200VHEVR
2、商标:	丰田(TOYOTA)
3、汽车分类:	M1
4、排放阶段:	国六
5、车辆识别方法和位置:	识别方法:铭牌;位置:车辆副驾驶侧B柱
6、车辆制造商名称:	广汽丰田汽车有限公司
7、生产厂地址:	广州市南沙区黄阁镇市南大道8号 广州市南沙区黄阁镇黄阁东一路6号 广州市南沙区黄阁镇联清路9号
8、基准质量:	1585kg

第二部分 检验信息

9、型式检验信息:

依据的标准	检测机构	检测结论
GB 18352.6-2016	中国汽车工程研究院股份有限公司检测中心/国家机动车质量检验检测中心（重庆）	符合
GB 1495-2002	中国汽车工程研究院股份有限公司检测中心/国家机动车质量检验检测中心（重庆）	符合

第三部分 污染控制技术信息

10、发动机型号/生产企业:	M20F/广汽丰田发动机有限公司
11、电动机型号/生产企业:	1VM/丰田汽车(常熟)零部件有限公司
12、能量储存装置型号/生产企业:	LB4D-FM1/新中源丰田汽车能源系统有限公司
13、电池容量:	2.8Ah
14、催化转化器型号/生产企业:	前:F2170/前:广州三五汽车部件有限公司
涂层/载体/封装生产企业:	前:单元1:科特拉(无锡)汽车环保科技有限公司/前:单元1:NGK INSULATORS, LTD./前:广州三五汽车部件有限公司
15、颗粒捕集器（（CGPF））型号/生产企业:	前:PE4/前:广州三五汽车部件有限公司
涂层/载体/封装生产企业:	前:单元1:科特拉(无锡)汽车环保科技有限公司/前:单元1:NGK(苏州)环保陶瓷有限公司/前:广州三五汽车部件有限公司
16、炭罐型号/生产企业:	77704-02300/爱三(佛山)汽车部件有限公司
17、氧传感器型号/生产企业:	前:89467-0R160,后:89467-0A070/前/后:无锡电装汽车部件有限公司
18、曲轴箱排放控制装置型号/生产企业:	12204-F2010/爱三(佛山)汽车部件有限公司

19、EGR型号/生产企业:	25620 F2060/爱三(佛山)汽车部件有限公司
20、OBD系统供应商:	TOYOTA MOTOR CORPORATION
21、ECU型号/生产企业:	89661-0A400/电装(广州南沙)有限公司
22、变速器型式/档位数:	无级变速(CVT)//
23、消声器型号/生产企业:	主:1F228,副:3F228/主/副:广州三五汽车部件有限公司
24、增压器型号/生产企业:	无
25、中冷器型式:	无

第四部分 制造商/进口企业信息

26、法人代表:吴松

27、地址:广州市南沙区黄阁镇市南大道8号

28、联系电话:800-830-8888 400-830-8888

本信息内容可访问本公司官方网站(https://www.gac-toyota.com.cn/)查询

附表

	测试质量（kg）	车辆道路载荷系数		
		f0	f1	f2
型式检验样车参数	1641.25	111	0.395	0.04061

环保关键零部件	标识
发动机	

TOYOTA XG1TCG 2022/01/31

STAMPED CONTENT AND POSITION (THE NAME OF ENGINE MANUF.)	C041	M20F-FXS-01

Unit: mm

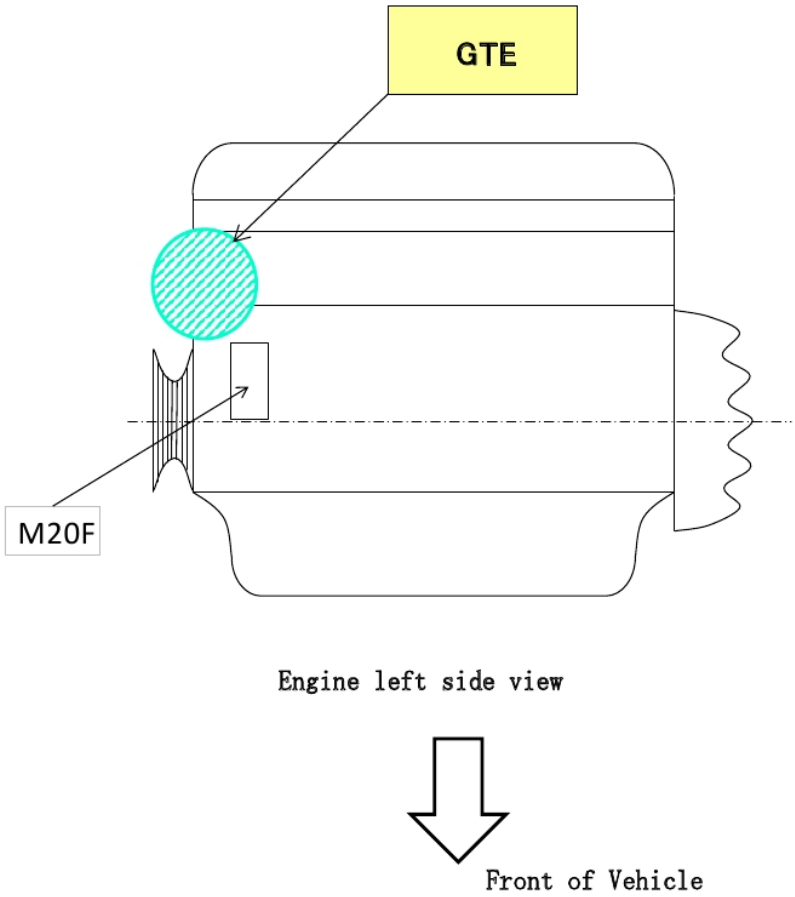

电动机

TOYOTA XG1TCG 2022/07/25

STAMPED CONTENT AND POSITION, MOTOR	C074	01
2.0L HV		

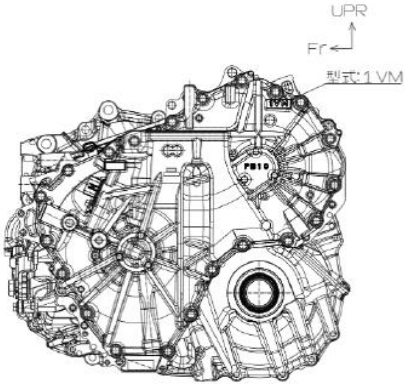

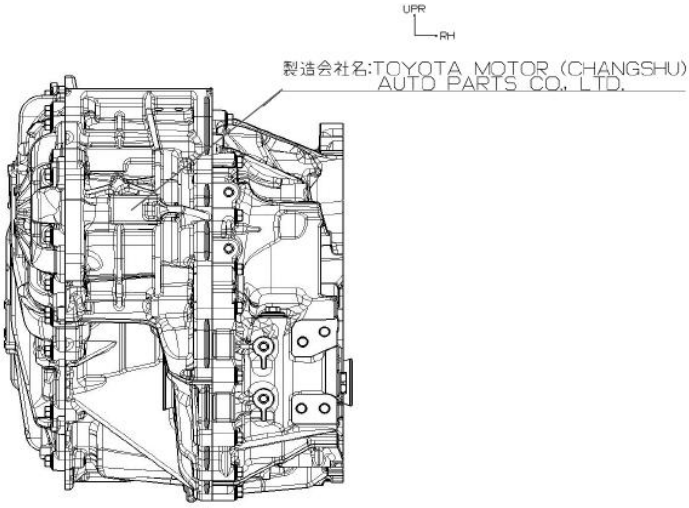

能量储存装置	TOYOTA XG1TCG 2022/02/01 STAMPED CONTENT AND POSITION, ENERGY STORAGE DEVICE | C075 | 01 Unit: mm 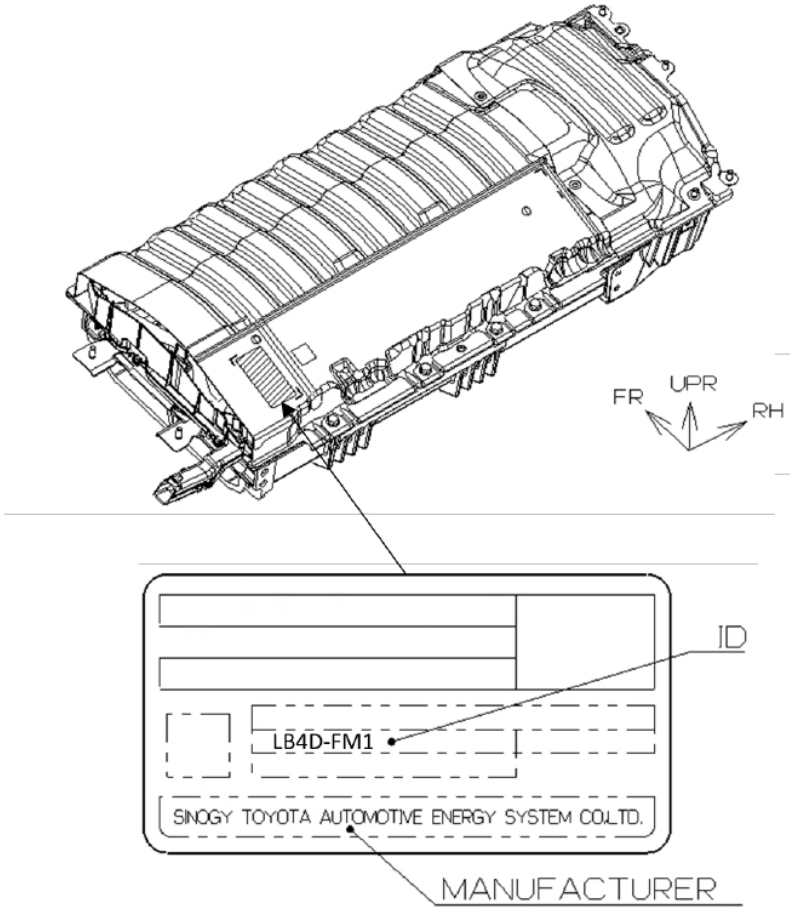
催化转化器	催化器标识:

TOYOTA XG1TCG 2022/01/31

STAMPED CONTENT AND POSITION (THE NAME OF CATALYST MANUF.)	C042	M20F-FXS-01

Unit: mm

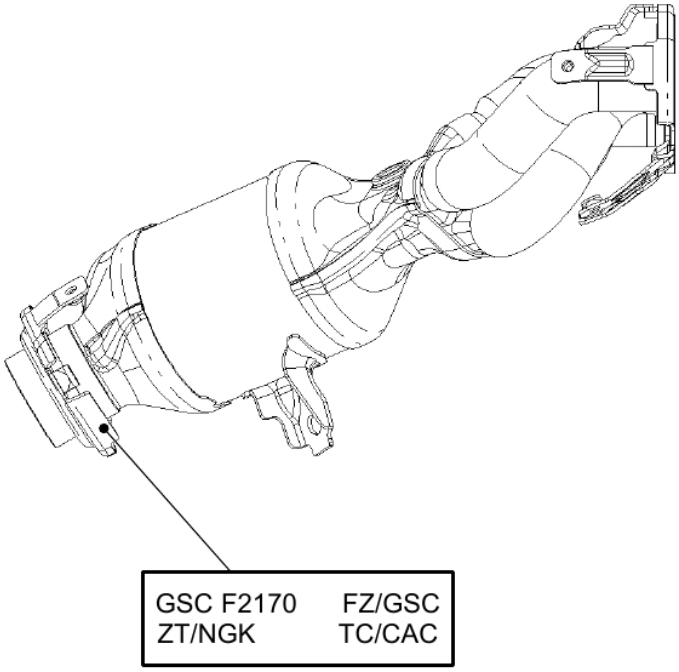

涂层标识:CAC

载体标识:NGK

封装标识:GSC

颗粒捕集器

颗粒捕集器标识:

TOYOTA XG1TCG 2022/01/25

STAMPED CONTENT AND POSITION (THE NAME OF CATALYST MANUF.)	C043	O 2
TNGA 2.0L HEV W/GPF		

Unit: mm

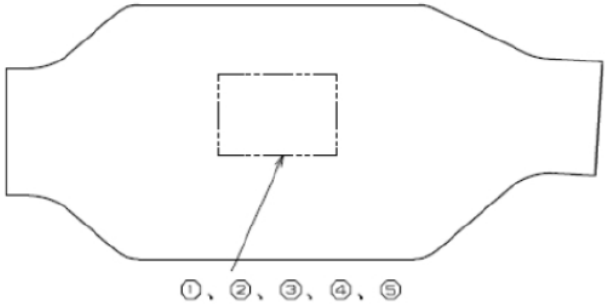

	STAMPED CONTENT
①	△GSC
②	F/GSC
③	Z/NGK
④	T/CAC
⑤	PE4

涂层标识:CAC

载体标识:NGK

封装标识:GSC

EGR	TOYOTA XG1TCG 2022/01/31 STAMPED CONTENT AND POSITION (THE NAME OF EGR VALVE MANUF.) | C047 | M20F-FXS-01 Unit: mm 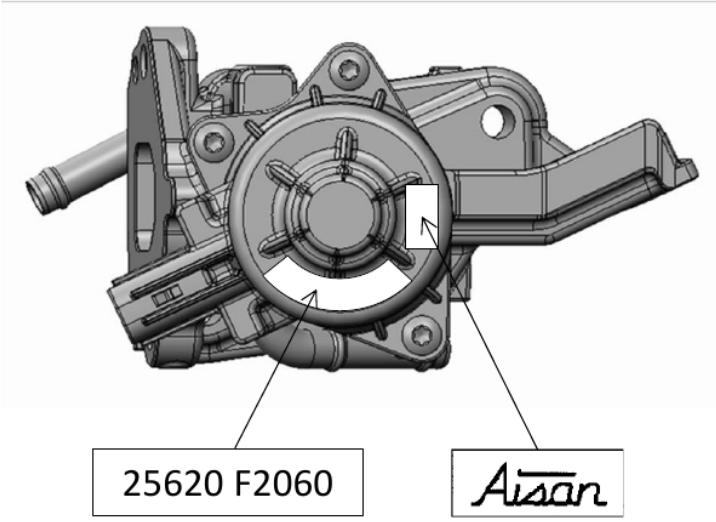
消声器	1F228/GSC, 3F228/GSC

炭罐

TOYOTA XG1TCG 2022/01/24

STAMPED CONTENT AND POSITION (THE NAME OF CANISTER MANUF.)	C045	02
HEV		

Unit: mm

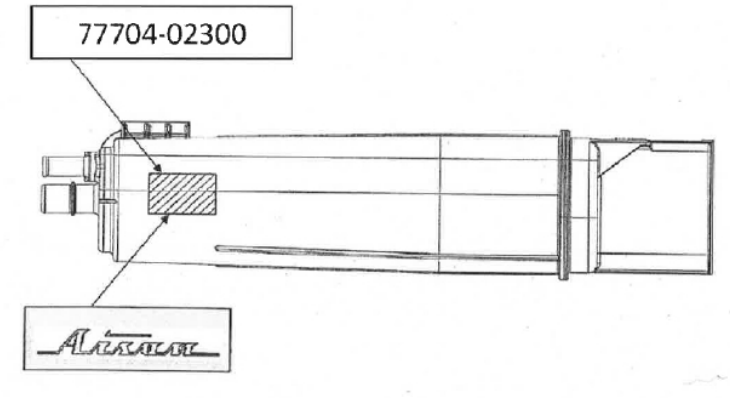

氧传感器

TOYOTA XG1TCG 2022/01/24

Air Fuel Ratio Sensor (Cup Type)	C016-2	01
M20-FKS, M20-FXS		1/1

Unit : mm

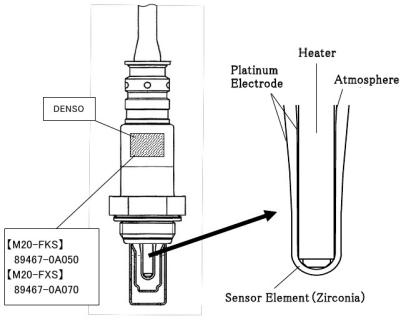

TOYOTA XG1TCG 2022/01/31

A/F SENSOR PLANAR TYPE(ENGINE)	C016-2	M20F-FXS-01

Unit: mm

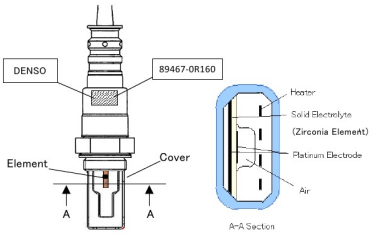

ECU

TOYOTA XG1TCG 2022/01/18

DRAWING OF ENGINE ECU	C015	02
M20F-FXS		

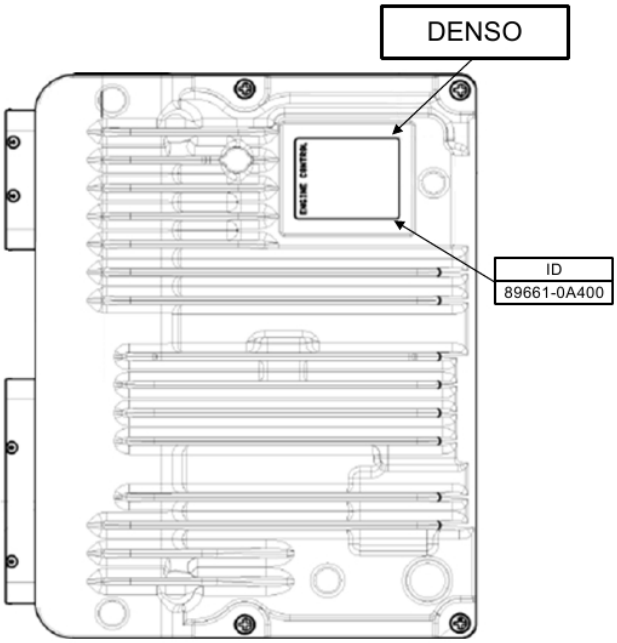

增压器

企业名称：广汽丰田汽车有限公司

信息公开时间：2023-04-21 10:04:48

打印本页 关闭